OSRAM LS P47F

产品规格书

已停产

Published by ams-OSRAM AG
Tobelbader Strasse 30, 8141 Premstaetten, Austria
Phone +43 3136 500-0
ams-osram.com
© All rights reserved

PointLED™

LS P47F

PointLED 直径仅为 2 mm，是同类产品中尺寸最小的产品之一，并且具有很高的发光效率。
这款产品采用圆形扁平封装结构，高度仅为 0.775 mm，非常适合空间狭小的应用环境。

应用

- 材料加工
- 电器和工具
- 工厂/工业自动化
- 机器人
- 家居和楼宇自动化
- 门禁和安全
- 屏显背光
- 投影和显示

特点

- 封装: 白色SMT封装, 无色透明树脂
- 芯片技术: Thinfilm
- 典型发光角度: 120°（朗伯发射体）
- 颜色: λ_{dom} = 633 nm (● super red)
- 防腐蚀级别: 3B
- 认证: AEC-Q102认证通过
- ESD: 2 kV acc. to ANSI/ESDA/JEDEC JS-001 (HBM, Class 2)

Discontinued

订购信息

型号	安装方法	发光强度 [1)] I_F = 30 mA I_v	订单码
LS P47F-U2AA-1-3A5A	Reverse	560 ... 1400 mcd	Q65112A3009
LS P47F-U2AA-1-3A5A-F	Top	560 ... 1400 mcd	Q65112A3010

Discontinued

最大额定

参数	图形符号		值
工作温度	T_{op}	最小值 最大值	-40 °C 100 °C
储存温度	T_{stg}	最小值 最大值	-40 °C 100 °C
结温	T_j	最大值	125 °C
正向电流 T_S = 25 °C	I_F	最大值	50 mA
浪涌电流 t ≤ 10 µs; D = 0.1 ; T_S = 25 °C	I_{FS}	最大值	100 mA
反向电压 [2)] T_S = 25 °C	V_R	最大值	12 V
ESD耐受电压 acc. to ANSI/ESDA/JEDEC JS-001 (HBM, Class 2)	V_{ESD}		2 kV

Discontinued

特性

I_F = 30 mA; T_S = 25 °C

参数	图形符号		值
峰值波长	λ_{peak}	典型值	645 nm
主波长 [3] I_F = 30 mA	λ_{dom}	最小值 典型值 最大值	627 nm 633 nm 639 nm
光谱带宽, 50% $I_{rel,max}$	$\Delta\lambda$	典型值	15 nm
50% I_V 处视角	2φ	典型值	120 °
正向电压 [4] I_F = 30 mA	V_F	最小值 典型值 最大值	1.80 V 2.20 V 2.55 V
反向电流 [2] V_R = 12 V	I_R	典型值 最大值	0.01 µA 10 µA
峰值波长的温度系数 -10°C ≤ T ≤ 100°C	$TC_{\lambda peak}$	典型值	0.15 nm / K
主波长的温度系数 -10°C ≤ T ≤ 100°C	$TC_{\lambda dom}$	典型值	0.05 nm / K
实际热阻 PN结/焊点 [5]	$R_{thJS\ real}$	最大值	200 K / W

Discontinued

亮度组

组	发光强度 [1] I_F = 30 mA 最小值 I_v	发光强度 [1] I_F = 30 mA 最大值 I_v	光通量 [6] I_F = 30 mA 典型值 Φ_V
U2	560 mcd	710 mcd	1910 mlm
V1	710 mcd	900 mcd	2420 mlm
V2	900 mcd	1120 mcd	3030 mlm
AA	1120 mcd	1400 mcd	3780 mlm

正向电压组

组	正向电压 [4] I_F = 30 mA 最小值 V_F	正向电压 [4] I_F = 30 mA 最大值 V_F
3A	1.80 V	1.95 V
3B	1.95 V	2.10 V
4A	2.10 V	2.25 V
4B	2.25 V	2.40 V
5A	2.40 V	2.55 V

Discontinued

标签信息

示例: AA-1-3A

亮度组	波长	正向电压组
AA	1	3A

Discontinued

相对光谱发射 6)

$I_{rel} = f(\lambda)$; $I_F = 30$ mA; $T_S = 25$ °C

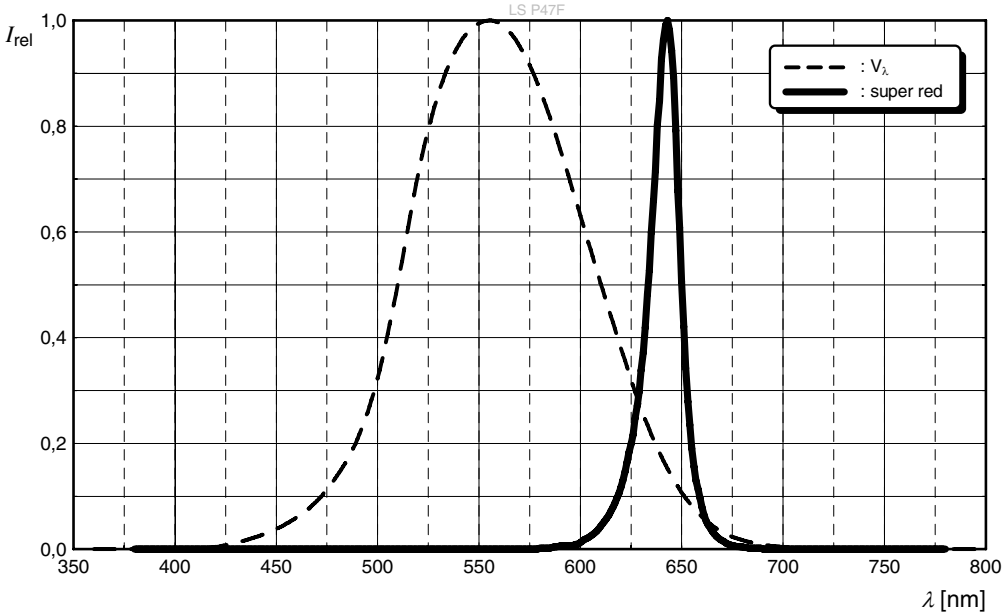

辐射特性 6)

$I_{rel} = f(\phi)$; $T_S = 25$ °C

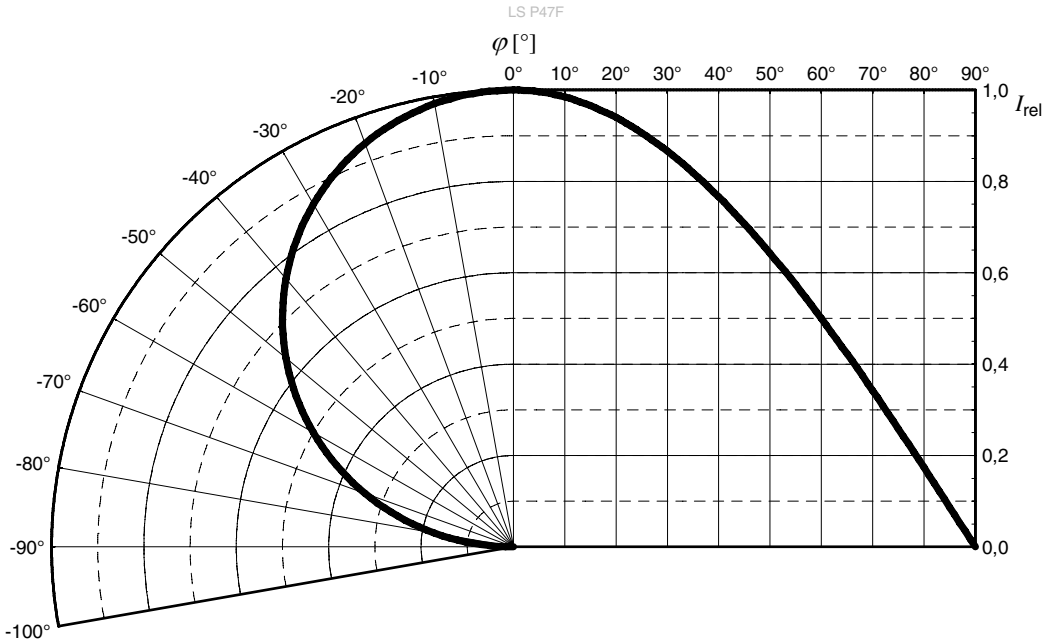

Discontinued

正向电流 6), 7)

$I_F = f(V_F)$; T_S = 25 °C

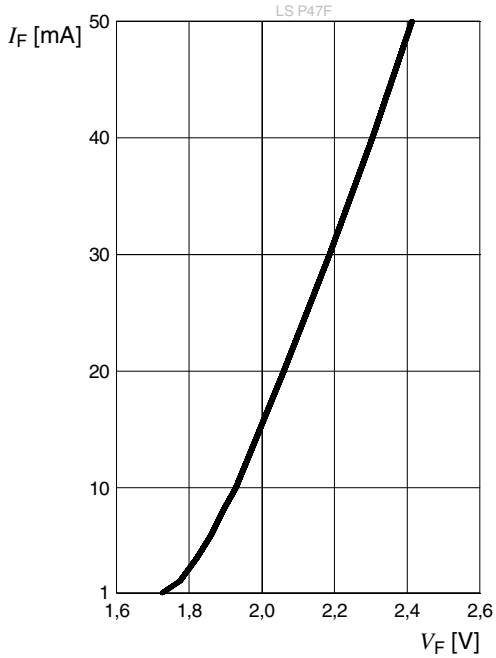

相对发光强度 6), 7)

$I_v/I_v(30\ mA) = f(I_F)$; T_S = 25 °C

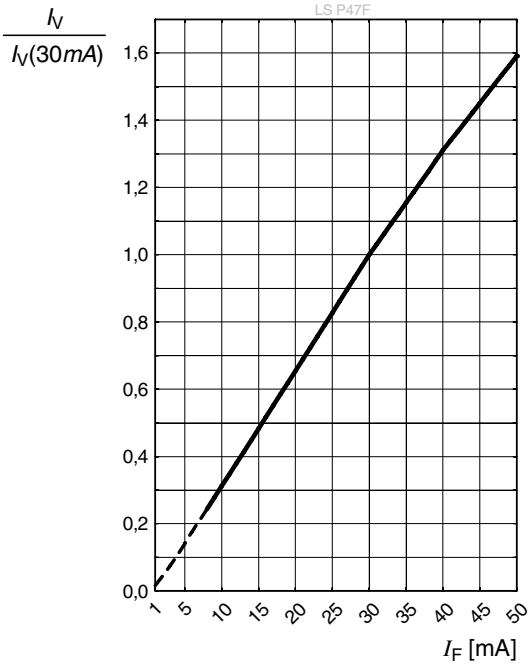

Discontinued

正向电压 6)

$\Delta V_F = V_F - V_F(25\ °C) = f(T_j);\ I_F = 30\ mA$

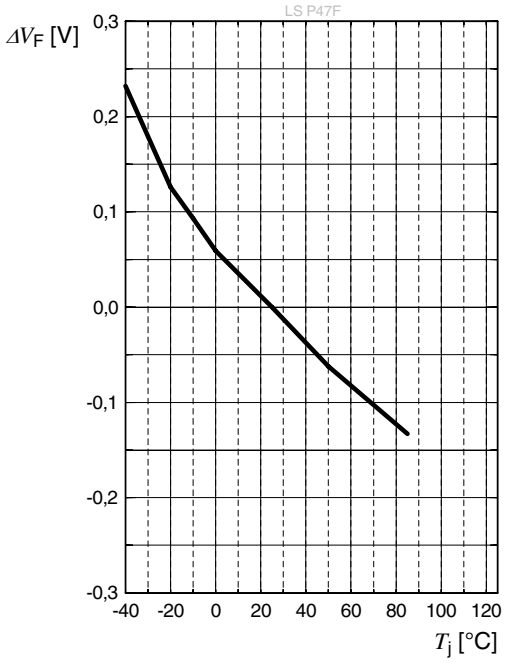

相对光通量 6)

$I_v/I_v(25\ °C) = f(T_j);\ I_F = 30\ mA$

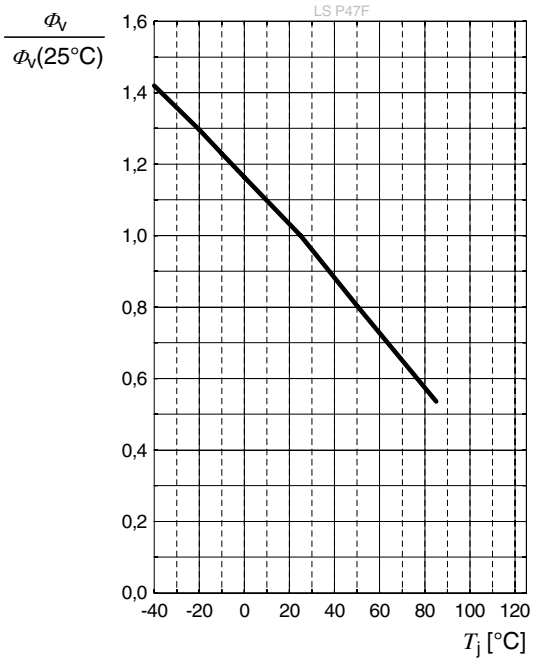

Discontinued

最大容许正向电流 5)

$I_F = f(T)$

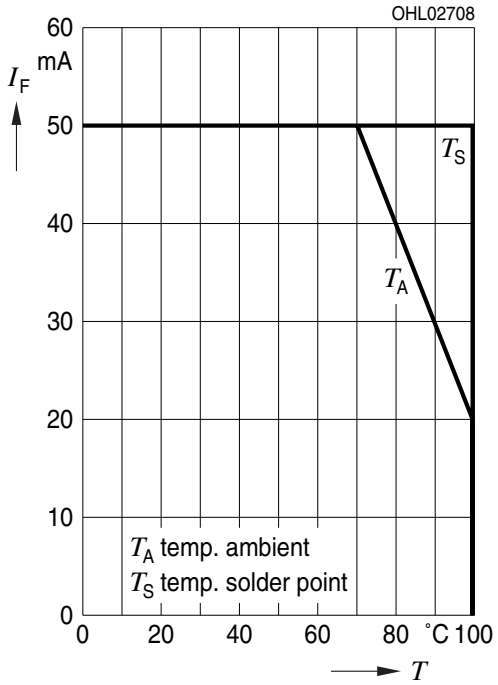

容许脉冲处理能力

$I_F = f(t_p)$; D: Duty cycle; T_S = 25 °C

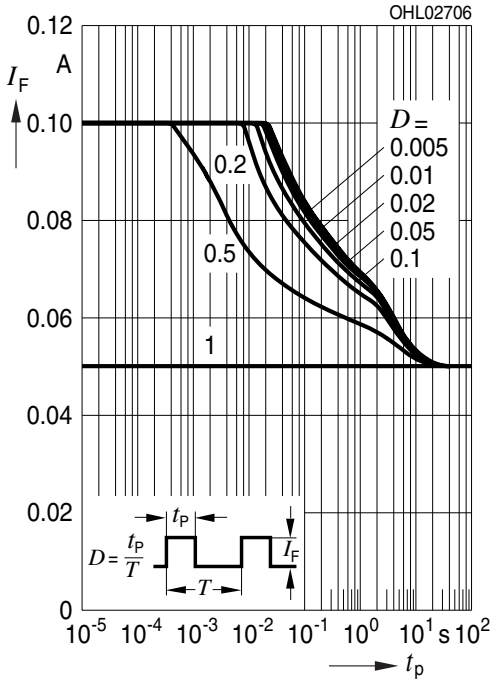

容许脉冲处理能力

$I_F = f(t_p)$; D: Duty cycle; T_S = 85 °C

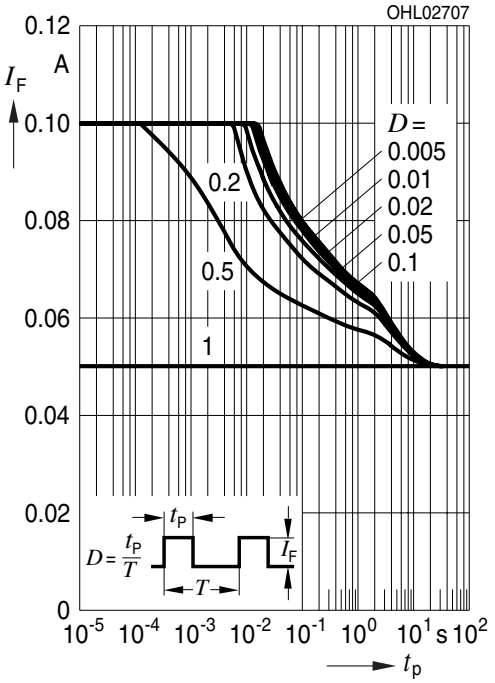

Discontinued

尺寸图 [8)]

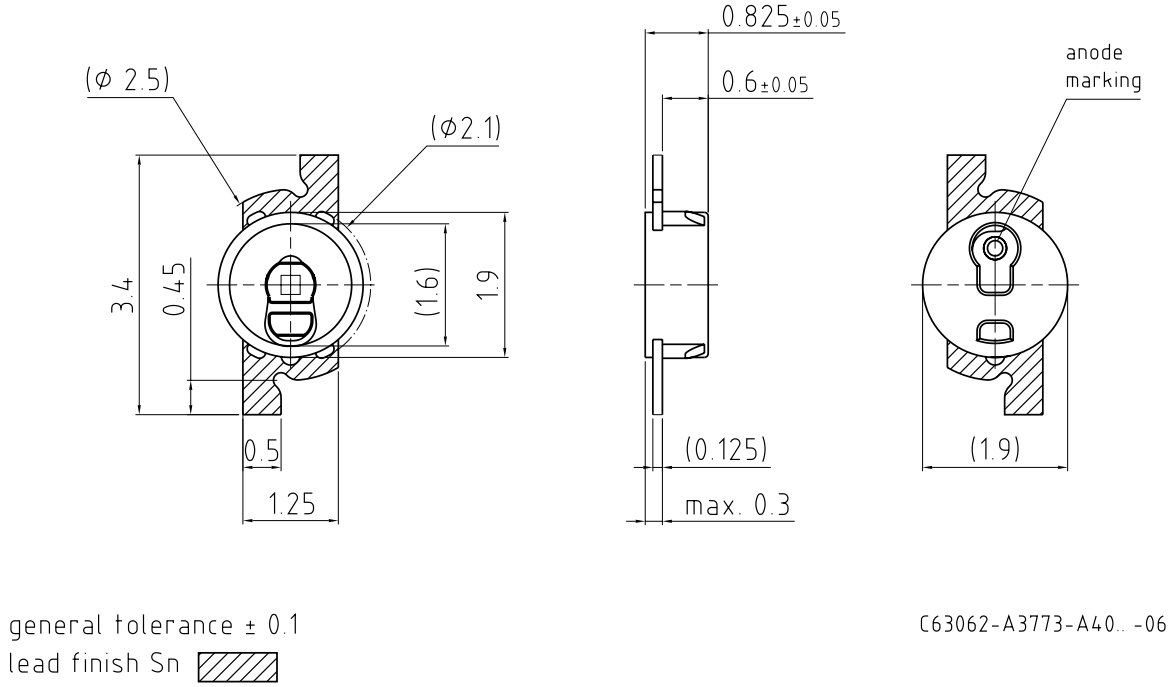

备注:

近似重量: 6.0 mg

腐蚀试验: 类别: 3B
测试条件: 40°C / 90 % RH / 15 ppm H_2S / 14 days (stricter than IEC 60068-2-43)

Discontinued

推荐焊盘 8)

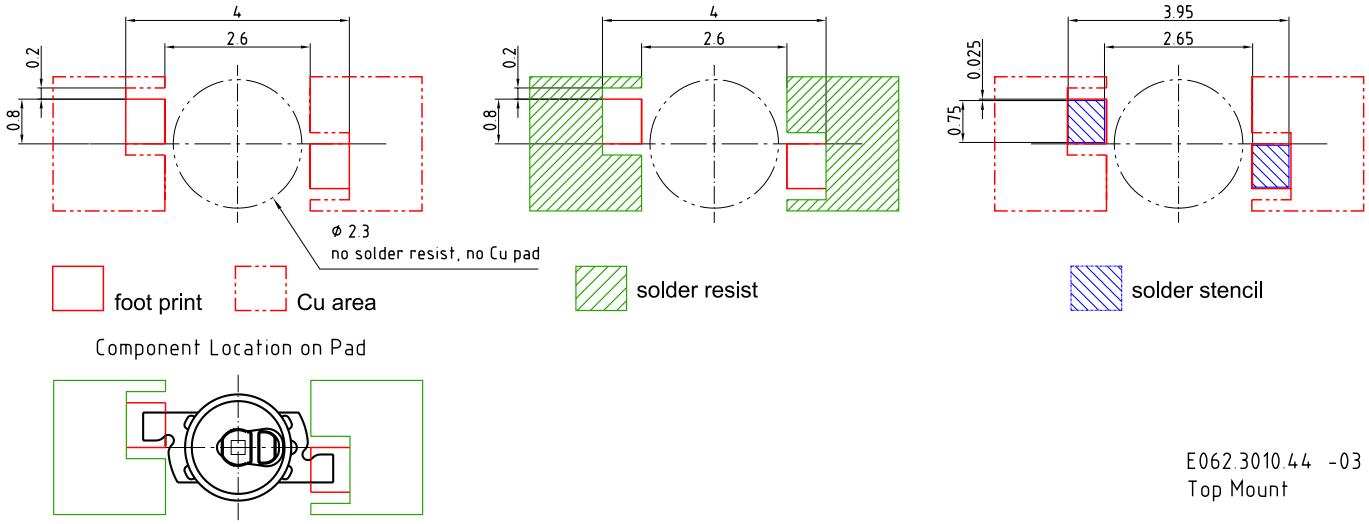

推荐焊盘 8)

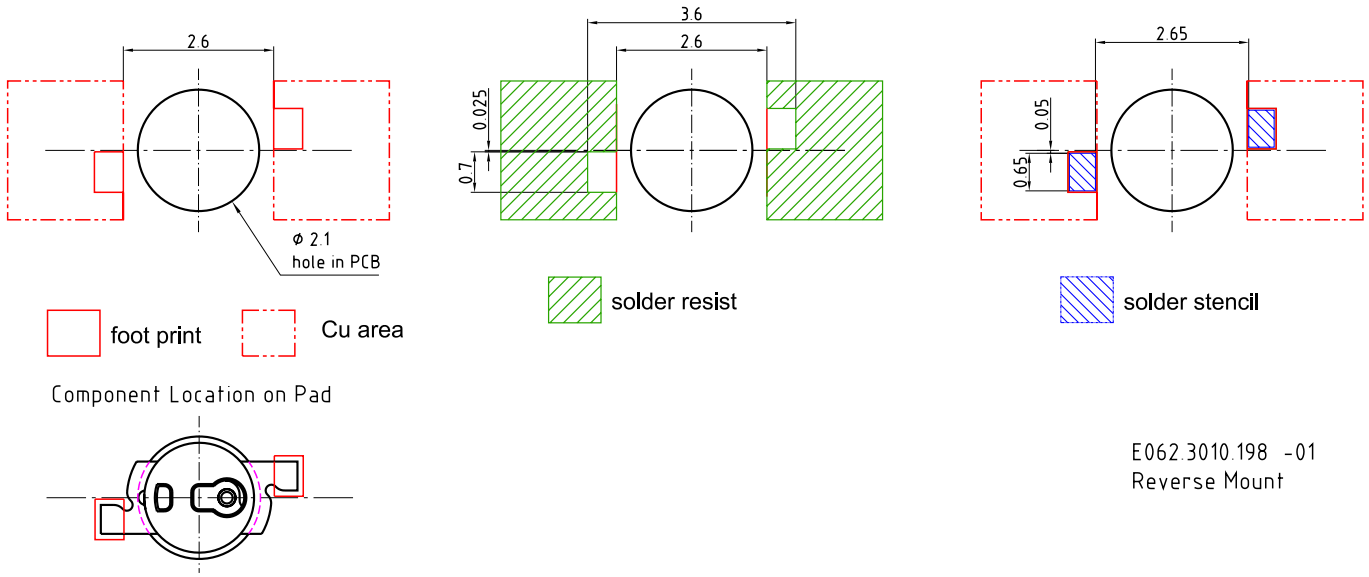

为了获得更佳的焊点连接效果，我们建议在标准氮气环境下进行焊接。 封装不适合超声波清洁。

Discontinued

回流焊曲线

根据JEDEC J-STD-020E, 产品符合MSL等级 2

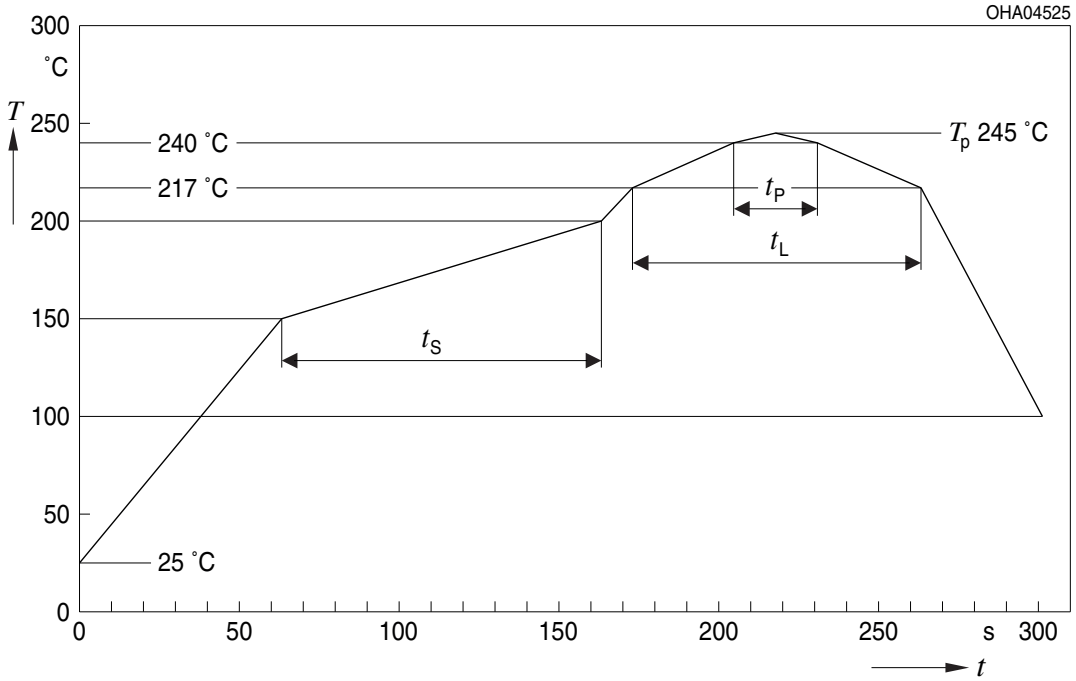

曲线特征	符号	无铅组装			单位
		最小值	推荐值	最大值	
预热升温速率*) 25 °C 至 150 °C			2	3	K/s
时间 t_S T_{Smin} 至 T_{Smax}	t_S	60	100	120	s
峰值升温速率*) T_{Smax} 至 T_P			2	3	K/s
液相线温度	T_L		217		°C
超过液相线温度的时间	t_L		80	100	s
峰值温度	T_P		245	260	°C
温度保持在指定峰值温度 T_P - 5 K 的 5 °C 范围内的时间	t_P	10	20	30	s
降温速率* T_P 至 100 °C			3	6	K/s
时间 25 °C 至 T_P				480	s

所有温度均指从元件顶部测得的封装中心温度
* 斜率计算 DT/Dt: Dt 最大值为 5 s; 涵盖整个 T 范围

Discontinued

编带机 8)

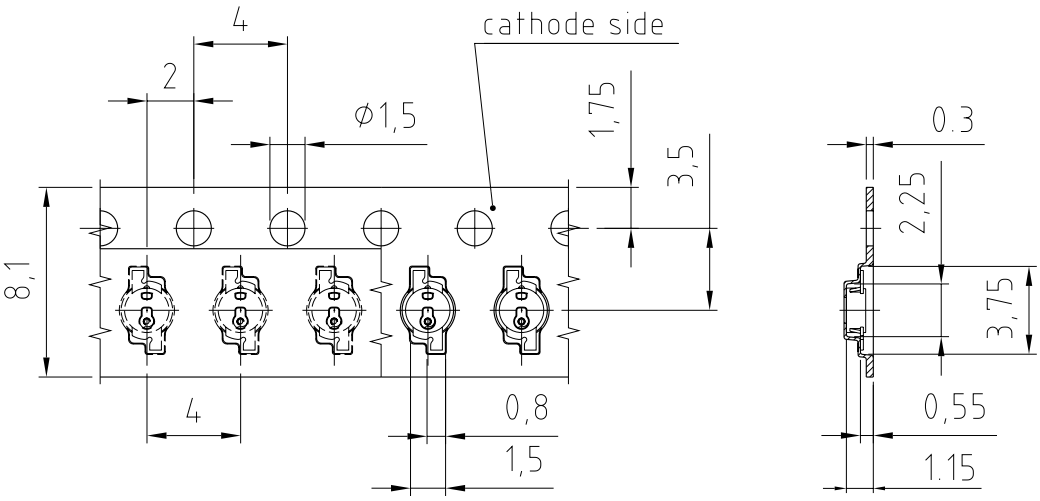

C63062-A3773-B14 -04
Reverse Mount

编带机 8)

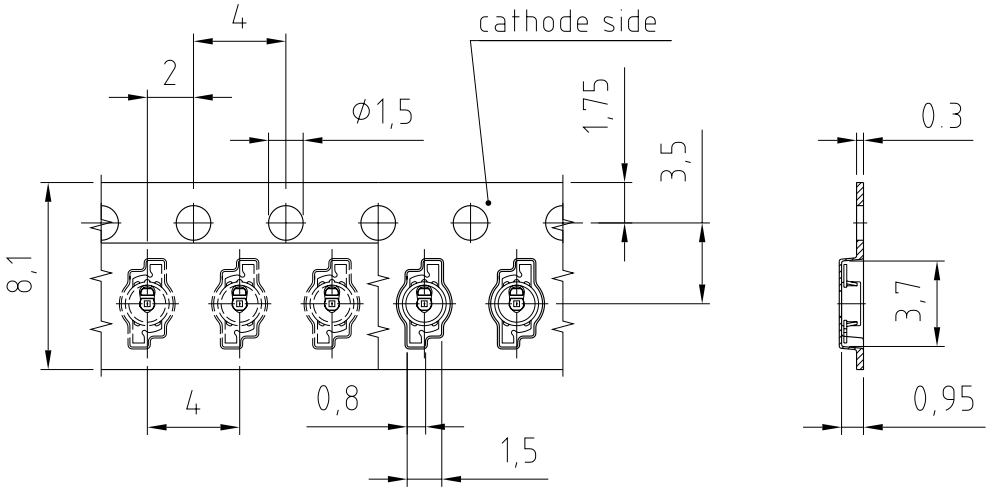

C63062-A3773-B16 -04
Top Mount

Discontinued

编带和卷带 9)

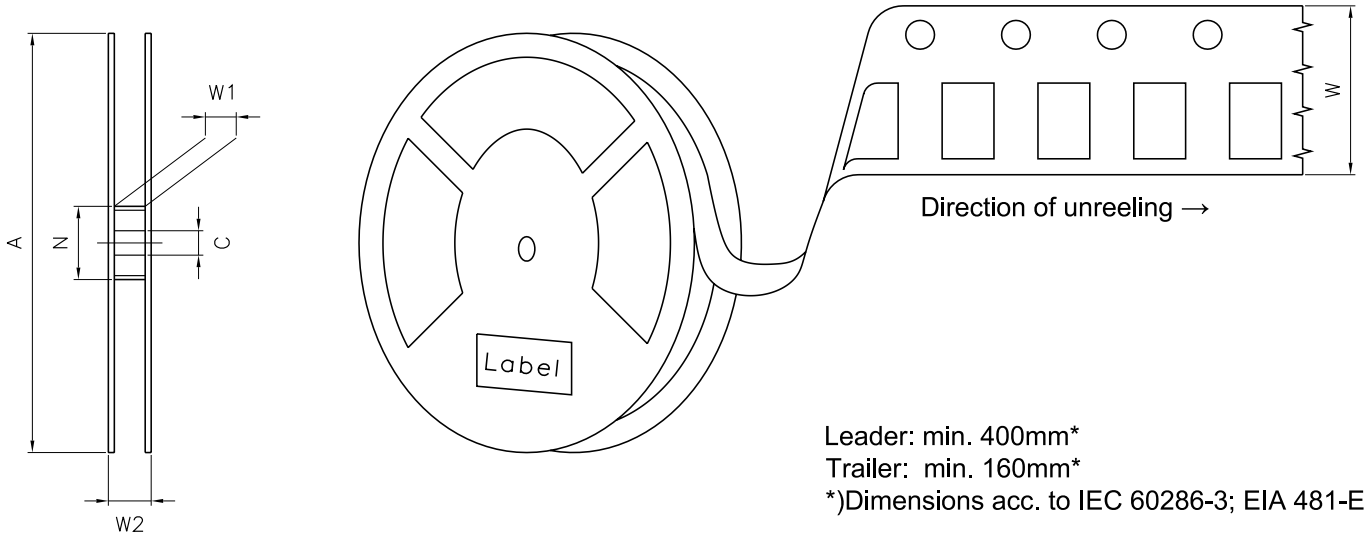

Leader: min. 400mm*
Trailer: min. 160mm*
*)Dimensions acc. to IEC 60286-3; EIA 481-E

盘尺寸

A	W	N_{min}	W_1	$W_{2\,max}$	每卷带上的数量
180 mm	8 + 0.3 / - 0.1 mm	60 mm	8.4 + 2 mm	14.4 mm	3000
330 mm	8 + 0.3 / - 0.1 mm	60 mm	8.4 + 2 mm	14.4 mm	12000

Discontinued

条形码-产品-标签（BPL）

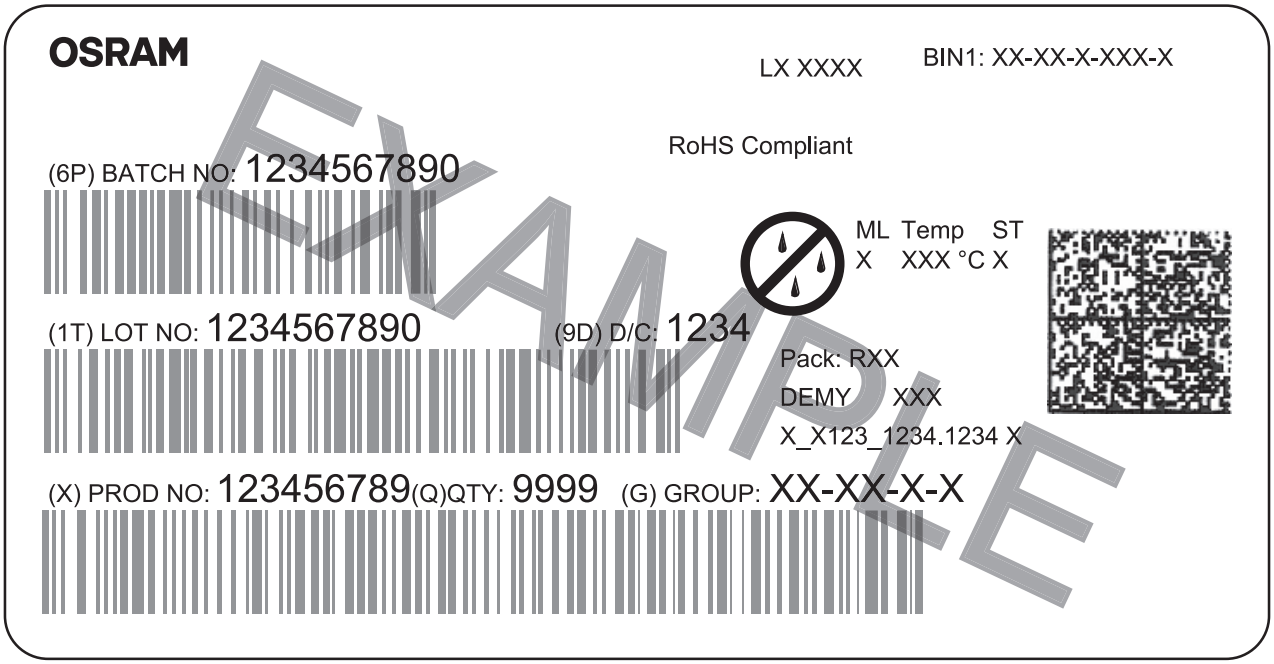

OHA04563

干燥包装工艺和材料 8)

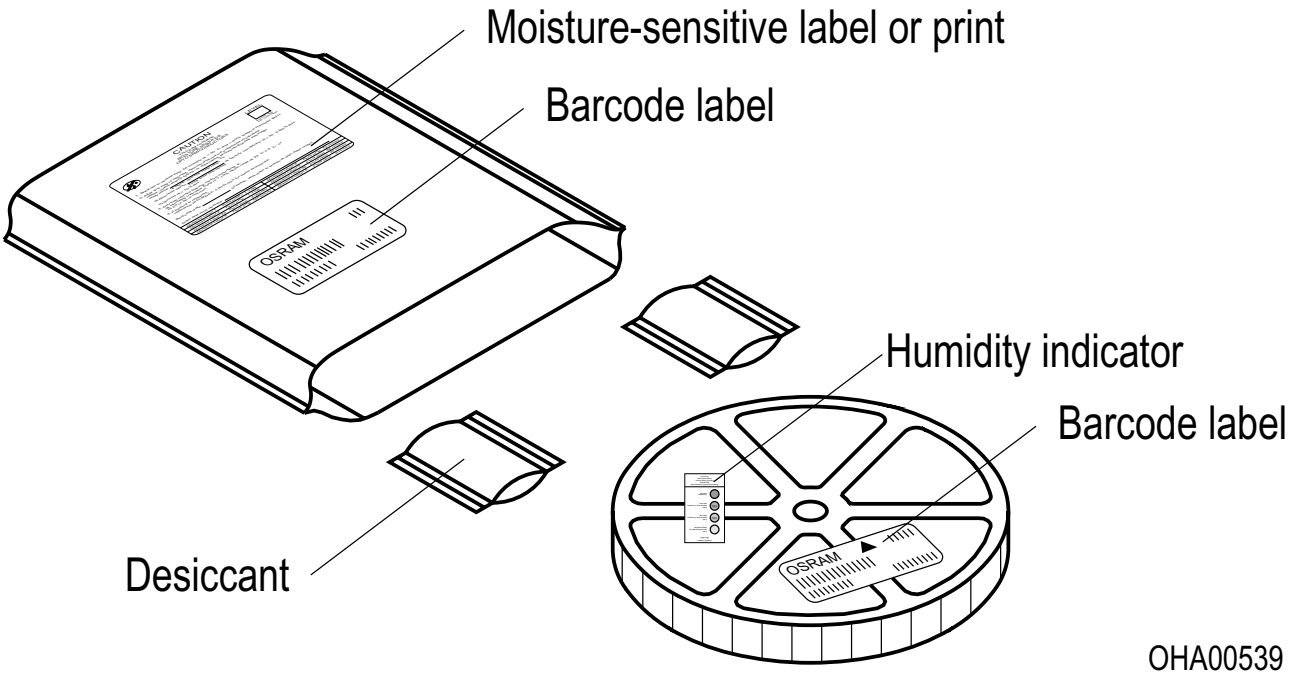

OHA00539

根据JEDEC-STD-33,湿敏产品包装在一个干燥的袋子中，包含干燥剂和湿度卡.

Discontinued

Type Designation System

Wavelength (λ_{dom} typ.)

A:	617 nm	amber
S:	633 nm	super red
T:	528 nm	true green
Y:	587 nm	yellow
O:	606 nm	orange
G:	570 nm	green
P:	560 nm	pure green
R:	625 nm	red
B:	470 nm	blue
H:	645 nm	hyper-red
V:	505 nm	verde green

Color coordinates according CIE 1931/Emission color:

W:	white
UW:	ultra white
CB:	color on demand blue
CG:	color on demand green
CL:	color on demand lagune

L: Light emitting diode

Package Type
P: POINTLED

L	A		P	4	7	6

Lead / Package Properties
4: through hole
W: folded leads and UX:3, Ag-LF, w/o TO2 jetting

Encapsulant Type / Lens Properties
7: Colorless clear or white volume conversion (resin encapsulation)
S: Silicone (with or without diffuser)

Chip Technology:
1: TSN
3: standard InGaN
4: AlGaAs
5: HOP 2000
6: Standard InGaIP
9: TSN low current
B: HOP 2000
C: ATON
D: Small ThinGaN/ Thinfilm (e.g. 6mil)
F: Thinfilm InGaAlP
G: ThinGaN(Thinfilm InGaN)
K: InGaAlP low current
S: standard InGaN low current
0: TSN

Discontinued

备注

人眼安全的评估按照IEC 62471:2008标准(photo biological safety of lamps and lamp systems)进行。在本CIE标准的风险分组系统中，本数据表中指定的LED属于该类 **豁免等级 (暴露时间 10000 s)**. 在某些情况下(如不同的暴露时间、瞳孔大小、观察距离等)，尽管这些产品对人眼没有危害。但是理论上来说，由于强光光

除其他物质外，该器件的子组件还包含金属填充材料，包括银。金属填充材料可能会受到含残留侵蚀性物质的环境的影响。因此，我们建议客户在存储、生产和使用过程中尽量少将器件暴露于腐蚀性物质环境中。当使用上述测试条件进行测试时，器件在规定的测试持续时间内表现出了颜色的变化，但其各项性能的变化均未超出失效极限的定义。IEC60810中描述了相关的各项失效极限。

更多的应用信息，请访问 https://ams-osram.com/support/application-notes

Discontinued

免责声明

语言

如中、英文文本描述有任何差异或偏差，以英文文本为准。
The English version of this document will prevail in case of any discrepancies or deviations between the Chinese and English document.

请注意!

该信息仅描述了组件的类型，不能视为对组件特征的保证。本公司保留对交付条款和设计更改的权利。由于技术要求，组件可能含有危险物质。
如需咨询相关类型的信息，请联系我们的销售组织。
如需打印或下载，请自行在我们网站上寻找最新版本。

包装

请使用您所知的回收操作员。我们亦可帮助您与离您最近的销售办事处联系。
若双方另行存在协议，在您事先对包装材料已进行分类的前提下，我们亦可回收包装材料，但贵方必须承担运输费用。对于退回给我们的包装材料，若未事先分类或我司并无义务接收的，我们将向您收取相关回收费用并开具发票。

产品安全设备/应用或医疗设备/应用

我们的组件并非开发、构建或测试用作安全相关组件或应用于医疗设备，亦不适格适合在该等设备的模组或系统层面使用。

如果买方或买方供货的终端客户考虑在产品安全设备/应用或医疗设备/应用中使用我们的组件，买方和/或客户必须立即通知我们的当地销售伙伴，由我方和买方和/或客户将就客户的特定需求进行分析和协调。

Discontinued

词汇表

1) **亮度:** 亮度值通常在25 ms电流脉冲期间测量，内部再现性为±8%，扩展不确定度为±11%（依据包含因子k=3的不确定度测量)。

2) **反向工作:** 应在规定的范围内，对本产品施加正向电流。 应避免施加任何在规定的可发光的电压范围之外的连续反向或正向电流电压，因为这可能会引起迁移，从而改变电光特性或损坏LED。

3) **波长:** 波长通常在25 ms电流脉冲期间测量，内部再现性为±0.5 nm，扩展不确定度为±1 nm（依据包含因子k=3的不确定度测量)。

4) **正向电压:** 正向电压通常在8 ms电流脉冲期间测量，内部再现性为±0.05 V，扩展不确定度为±0.1 V（依据包含因子k=3的不确定度测量)。

5) **热电阻:** Rth max以统计值（6σ）为基础。

6) **典型值:** 由于半导体器件制造工艺的特殊条件，技术参数的典型数据或计算相关性只能反映统计数字。这些参数不一定对应每个产品的实际参数，可能不同于产品的典型数据和计算相关性或典型特性线。如有要求（例如由于技术改进），这些典型数据会被更改，恕不另行通知。

7) **特性曲线:** 如图形线段断开，即可预期同一封装单元内的单个器件之间的差异会较大。

8) **测量公差:** 除非图纸中另有说明，公差表示为±0.1，尺寸表示为mm。

9) **编带和卷料:** 所有尺寸和公差均遵循IEC 60286-3，单位为mm。

Discontinued

修订历史

版本	日期	修改
1.6	2021-07-15	特征 运输箱示意图 运输箱尺寸
1.7	2025-02-26	新布局 应用 特征
1.8	2026-10-02	已停产

Discontinued

已停产

EU RoHS and China RoHS compliant product
此产品符合欧盟 RoHS 指令的要求；
按照中国的相关法规和标准，
不含有毒有害物质或元素。

Published by ams-OSRAM AG
Tobelbader Strasse 30, 8141 Premstaetten, Austria
Phone +43 3136 500-0
ams-osram.com
© All rights reserved